Աստիճանների ծածկի վերանորոգում			
Իրականացվող աշխատանքներ			
Հ.Հ.	Անվանումը	Չ.Մ.	Քանակը
1	Պողպատե ուղղանկյուն խողովակ 80x40x3մմ 22գծ.մ	կգ	117.4
2	Պողպատե ուղղանկյուն խողովակ 40x40x2մմ 35.2գծ.մ	կգ	83.5
3	Ցինկապատ պրոֆիլավոր թիթեղից КП-35 b=0,55 մմ	մ^2	35.2
4	Ծածկի տակ ՊՎՔ երեսպատում	մ^2	35.2
5	Φ16 A500C , L=380մմ, 74հատ	կգ	44.5
6	Կավարամած 50x50մմ 110գծ.մ	մ^3	0.28
7	Անցքերի շաղափում տուֆե պատում Φ18 L=320մմ	հատ	74
9	Ինքնընդ. պոլիմերց. լուծ. սրսկում Φ18անցքերում L=320մմ	հատ	74
11	Գոգնոց 0.55մմ	մ^2	6.6
12	Պողմատե մասերի ներկում 2 անգամ	մ^2	12
13	Գոյություն ունեցող պողպատե մասերի հին ներկի մաքրում	մ^2	30
14	Գոյություն ունեցող պողպատե մասերի ներկում 2 անգամ	մ^2	30
14	Գոյութ. ունեցող ծածկի տակ գիպսակարդ. երեսապ. քանդում	մ^2	35.2
15	Գոյություն ունեցող պրոֆիլավոր թիթեղի ապամոնտաժում	մ^2	35.2

Նկուղ իջնող աստիճանների ծածկի վերանորոգում			
Իրականացվող աշխատանքներ			
Հ.Հ.	Անվանումը	Չ.Մ.	Քանակը
1	Ցինկապատ պրոֆիլավոր թիթեղից КП-35 b=0,55 մմ	մ^2	10.5
2	Ծածկի տակ ՊՎՔ երեսպատում	մ^2	10.5
3	Կավարամած 50x50մմ 28.2գծ.մ	մ^3	0.07
4	Գոգնոց 0.55մմ	մ^2	1.5
5	Գոյություն ունեցող պողպատե մասերի հին ներկի մաքրում	մ^2	20
6	Գոյություն ունեցող պողպատե մասերի ներկում 2 անգամ	մ^2	20
7	Գոյություն ունեցող պրոֆիլավոր թիթեղի ապամոնտաժում	մ^2	10.5

Աստիճանների ծածկի ֆրագմենտ

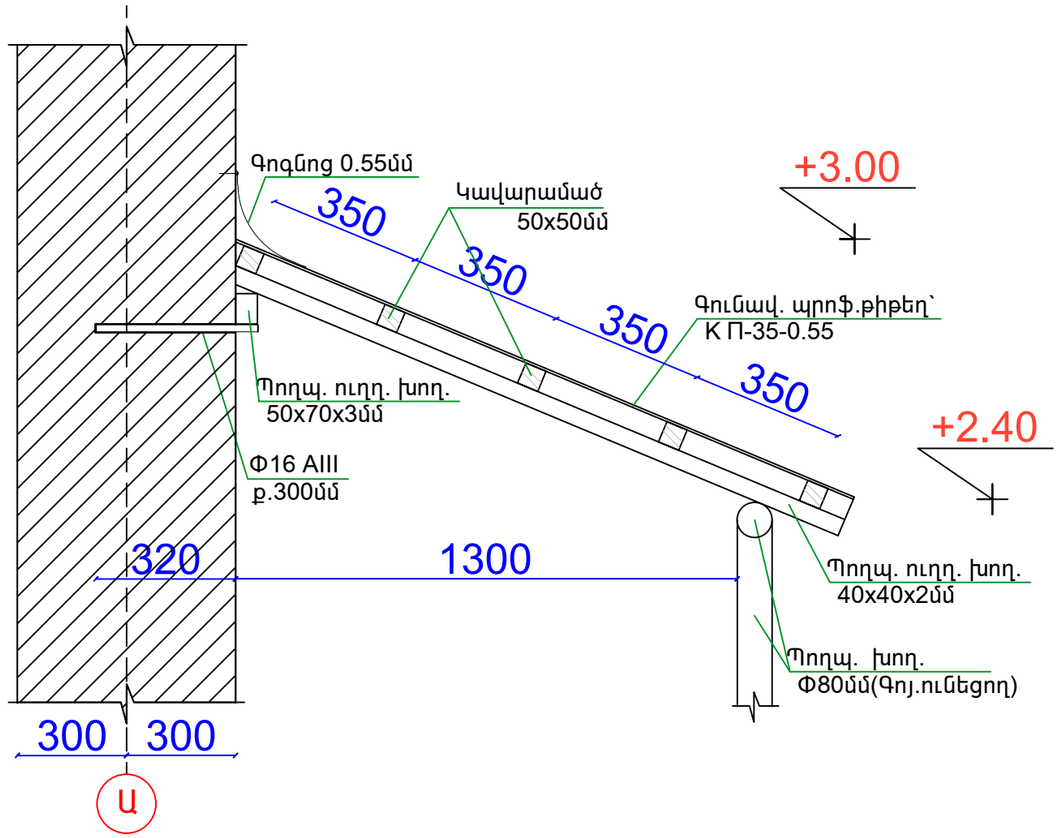

Չափ.մ.	Մաս.թ.	Թերթեր	Փաստ.	Ստորագր.	Ամսաթիվ	Պատվիրատու՝ Երևանի քաղաքապետարան Պատվեր՝ N ԵՔ-ՊԸԱՇՁԲ-14/46-4			
Ն.Գ.Ճ.		Ա. Եդիգարյան				Կենտրոն վարչական շրջանի Ք.Քուշնարյանի անվան արվեստի դպրոցի հիմնանորոգման նախագիծ	Էտապ	Թերթ	Թերթեր
Նախագծող		Ա. Եդիգարյան					ԱՆ	ճՇ-12	ճՇ-13
						Աստիճանների ծածկի ֆրագմենտ, աշխատանքային ծավալներ	<< ե >> ՍՊԸ		